頑丈間仕切りパーテーションＳＴ　組立・取扱説明書

この度はお買い上げいただき誠にありがとうございます。
必ずこの組立説明書をお読みの上、手順通りに正しく組み立てご使用ください。本取扱説明書は保管し、時々読み返していただき、末永くご愛用いただきますようお願い致します。

品番
幅 58 cm / ﾎﾜｲﾄ YPL-158
ﾌﾞﾗｳﾝ YPL-159
幅 80 cm / ﾎﾜｲﾄ YPL-160
ﾌﾞﾗｳﾝ YPL-161

完成図

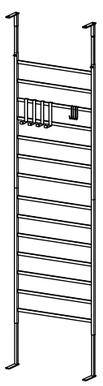

合計総耐荷重
約 40 kg

大フック１本あたり 約 5 kg
小フック１本あたり 約 1 kg
ラダー１本あたり 約 10 kg

組立を始める前に

○部品の確認 … 組立ての前に部品の名前と部品数が揃っているか確認してください。
また組立て中は、部品を紛失しないよう注意してください。

○ 組 立 場 所 … 平らなカーペットや、じゅうたん等の表面の柔らかい床の上で組立てください。床などを傷つけないように十分ご注意ください。

○ 設 置 場 所 … 設置場所の天井強度を確認してください。

○用意する物 … プラスドライバー
安定した踏み台

組立のご注意　軍手や手袋などで手を保護してから組立てを行ってください。

⚠ 警告

- 危険ですので傾いた所での使用、片寄った荷重での使用はしないでください。
- ストーブや火気の近く、ホットカーペットの上では使用はしないでください。火災等の原因となります。
- 天災等の不可抗力やお客様のお取扱い上の不注意、不当な修理・改造による事故・破損等の責任は補償いたしません。

⚠ 注意

- 組立後もネジのゆるみや製品の異常がないか定期点検をして締め直してください。
- 汚れを落とす時は、薄めた中性洗剤で落とした後直ちに乾拭きして下さい。クレンザー、シンナー、ベンジン等は絶対に使用しないで下さい。
- 濡れた洗濯物等をそのまま掛けたりしないでください。サビ等の発生の原因となります。
- 本製品は間仕切りと壁面装飾、収納を目的とした商品ですので、それ以外の用途では使用はしないでください。

組立及び品質についてのお問い合わせは

受付時間　ＡＭ９：００～ＰＭ５：００
（土、日、祝日を除く）
ＴＥＬ　（０２５６）３５－７４０５
ＦＡＸ　（０２５６）３５－５８４４
ﾌﾘｰﾀﾞｲﾔﾙ　０１２０（１１）７４０５
川口工器株式会社サービス窓口
品質以外のお問い合わせは、
お買い上げの販売店へご連絡下さい。

〒955-8601新潟県三条市一ノ門２丁目４番４５号
川口工器株式会社　http://www.kawako.net/

品　質　表　示

■ 品 名：間仕切りパーテーションＳＴ
■ 品 番：幅 58 cm / ﾎﾜｲﾄYPL-158　ﾌﾞﾗｳﾝYPL-159
幅 80 cm / ﾎﾜｲﾄYPL-160　ﾌﾞﾗｳﾝYPL-161
■ 材質 / 表面加工：スチール / メラミン焼付け塗装
■ 寸法：YPL-158 YPL-159　約 幅578× 奥行 120× 高さ 1980～2630（mm）
YPL-160 YPL-161　約 幅798× 奥行 120× 高さ 1980～2630（mm）
■ 原産国：日　本

部品図　※必ず組立て前に部品名と部品数を確認してください。

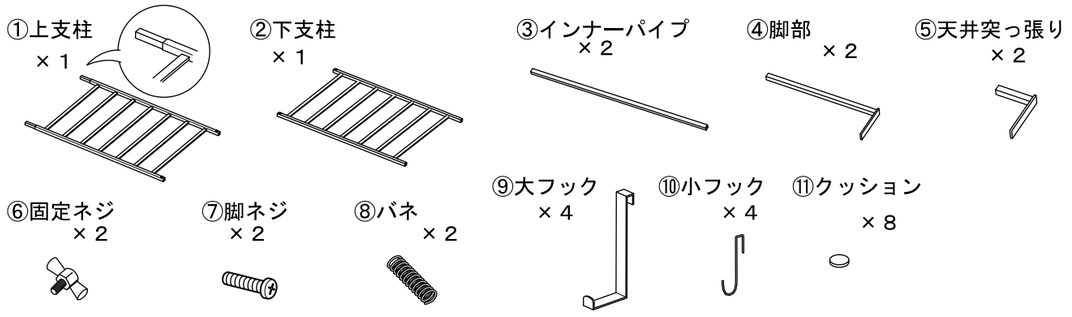

組立前に　必ず設置前に設置場所の天井の強度を確認してください。

組立手順

1
- ④脚部に⑪クッションを貼ります。
- ②下支柱に④脚部を差し込みます。
- 次に②下支柱に脚部を差し込み、お好みの高さで⑦脚ネジでドライバーを使い固定します。

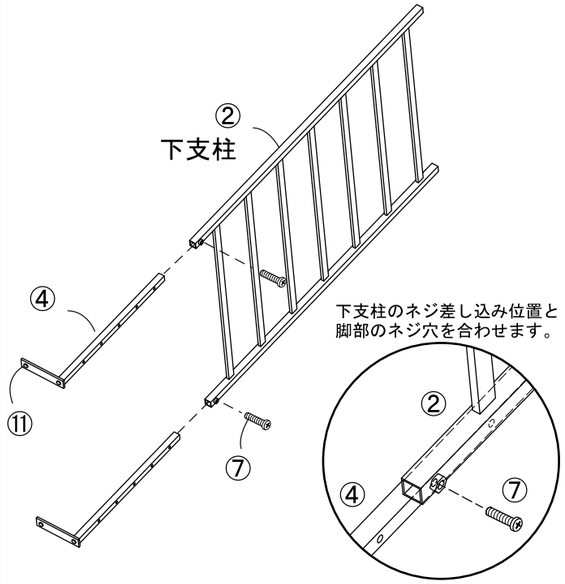

2
- ①上支柱に③インナーパイプを閉じている側を上向きにして差し込み、外れない程度に⑥固定ネジで軽く固定します。
- ⑤天井突っ張りに⑪クッションを貼ります。
- ⑤天井突っ張りに⑧バネを入れ、インナーパイプに差し込みます。

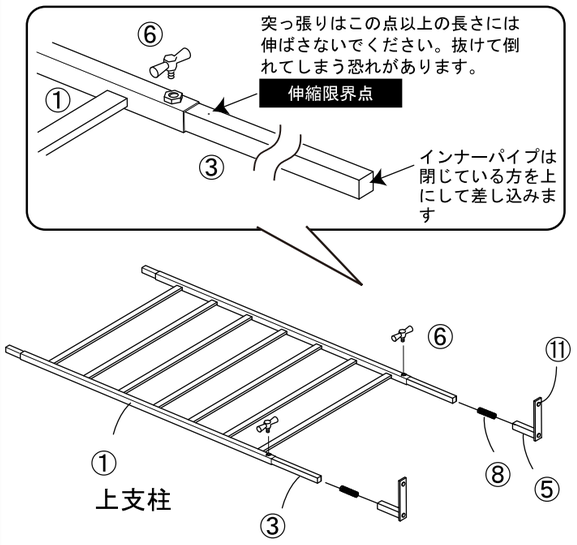

3
- 手順１の下支柱に手順２の上支柱をはめこみ、慎重に立ててます。
- 固定ネジをゆるめて天井に押し付けながら、突っ張らせます。そのまま固定ネジをしっかりと締めてください。

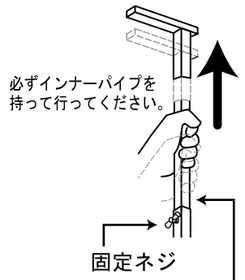

本体を起こす際や、設置作業は２人以上での作業をしてください。

本体を持って移動する際は、下支柱を持ってください。

高い所の作業は安定した踏み台を用意してください。

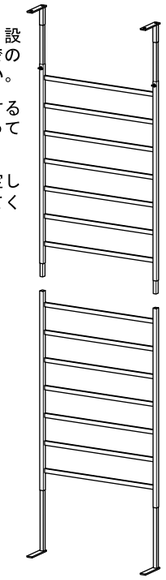

⚠ 伸縮時の塗装ハガレに注意

固定ネジを締めたまま、伸縮を無理に行いますとインナーパイプの塗装をネジで削ってしまい、傷を付けてしまいますのでご注意ください。
天井突っ張りの伸縮の際は必ず固定ネジを緩めてから行い、伸縮の高さを決定してからネジを固定して締め直してください。

伸縮限界点以上には伸ばさないでください

インナーパイプは伸縮限界点以上には伸ばさないでください。外れてしまったり強度が落ちる可能性があります。

4
- ⑨大フック、⑩小フックをお好みの場所に掛けたら完成です。

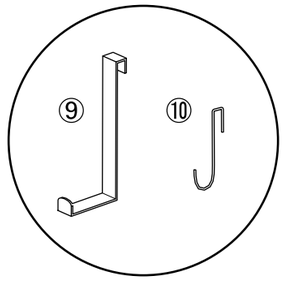

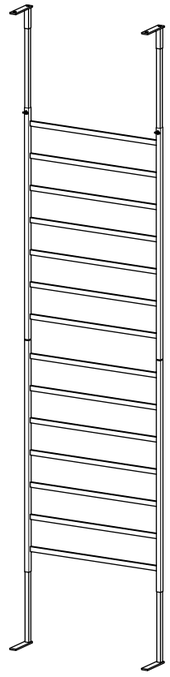

フックの引っ掛け位置を変更する場合は、横にずらさず上に持ち上げ、完全に取り外してから掛けなおしてください。塗装ハガレの原因となります。

⚠ 小さいお子様がいるご家庭では誤って本品に接触されないよういたずらをされないよう十分ご注意ください